simon

HEKA LE LED

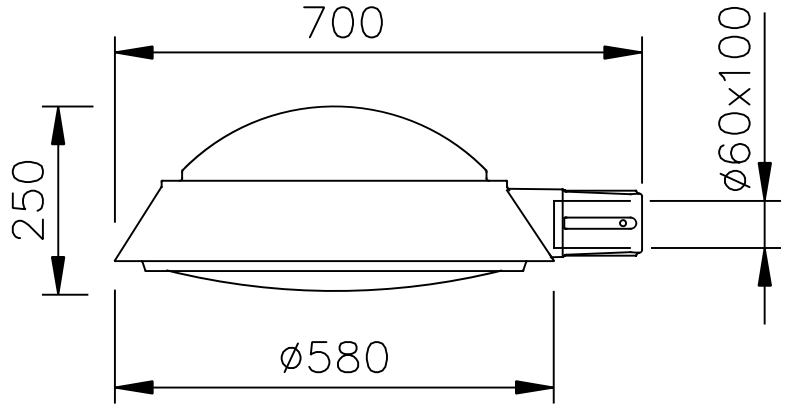

TECNOWATT RUA TRAJANO DE ARAÚJO VIANA, 1228, CINCO – CONTAGEM MINAS GERAIS – CEP: 32.010-090 FONE: (31)3359-8248 AV. PAULISTA, 1159 -10ºANDAR-CONJ.1016-BELA VISTA SÃO PAULO/SP- CEP: 01.311-200 FONE: (11)3836-6984	ASSUNTO: LUMINÁRIA HEKA LE LED			UNID. mm	FOLHA 01/01
	DATA: 16/05/2016	ESCALA: INDICADA	DESENHO: ENG.PRODUTO	REV.: 00	