TECNOWATT
ACENDENDO EMOÇÕES

LUMINÁRIA HID - LINHA PROJETOR
P400 MVR

Aplicações:
Fachadas, monumentos e árvores (iluminação de destaque). Campos e quadras de esportes. Pátios de manobras, estoques e estacionamentos. Áreas internas em galpões industriais e ginásios de esportes.

MATERIAIS

Corpo	Alumínio repuxado
Difusor	Vidro plano temperado
Refletor	Alumínio polido quimicamente anodizado e selado.
Equipamentos auxiliares	Externos ao projetor
Dispositivo de fechamento	Aro de alumínio fundido e parafusos com porca borboleta de aço galvanizado.
Distribuição óptica	Lâmpadas Ovóides: Facho médio cônico simétrico. Lâmpadas Tubulares: Facho concentrado cônico simétrico.

DIMENSÕES FÍSICAS

Fixação em Suporte "U"	Aço galvanizado com furo de ø 11 mm
Grau de Proteção	IP65 - Grupo Óptico
Resistência a Impacto	IK08
Peso	3.9Kg

ACABAMENTO

Acabamento Corpo	Cor natural do Alumínio

MANUTENÇÃO

Manutenção	Acesso à lâmpada feito pela abertura do aro de alumínio fundido

simon

DIMENSIONAL

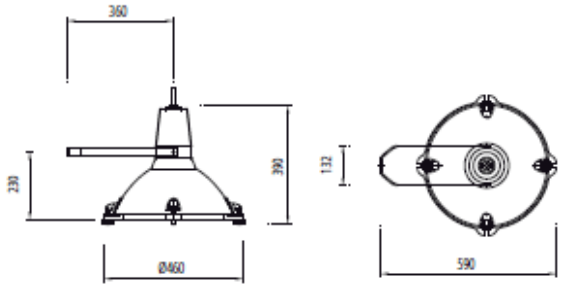
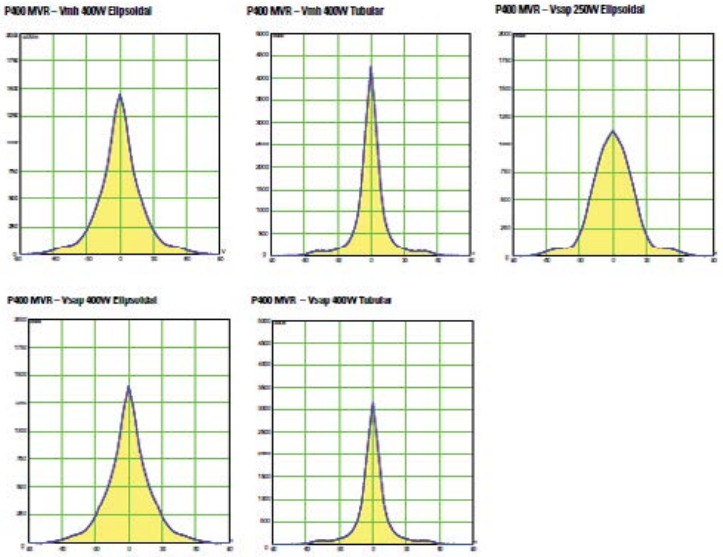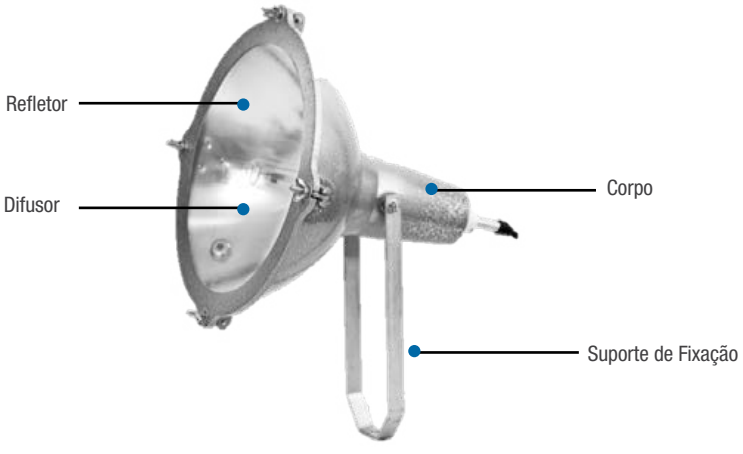
Porta lâmpadas	Lâmpadas - tipo e potência (W)				Peso (kg)	Dimensões Ø x H (mm)
	Bulbo	V. Sódio	V. Metálico	V. Mercúrio		
E40	Ov./Tub.	100-150-250-400	100-150-250-400	250-400	3.9	460x590