TECNOWATT
ILUMINAÇÃO

MERAK SAF - SPF

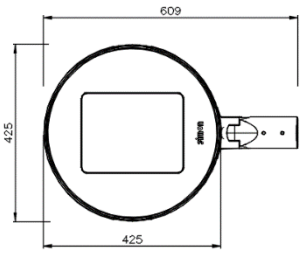

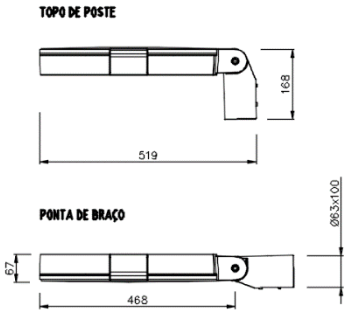

Aplicação
Calçadas e pistas de cooper. Parques, praças, jardins e estacionamentos. Vias de acesso em condomínios residenciais, iluminação de segundo nível em vias públicas.

Descrição técnica:
Corpo: Alumínio injetado a alta pressão.
Difusor: Vidro liso plano temperado transparente.
Equipamentos auxiliares: Driver LED corrente constante incorporado internamente à luminária (On/Off).
Dispositivo de fechamento: Presilhas de alumínio injetado a alta pressão.
Tensão Nominal: 90 a 305Vac, 50/60Hz.
Fator de potência: >0.95
Temperatura de uso: -30ºC a +50 ºC
Índice de Reprodução de Cor: >75
Manutenção do Fluxo Luminoso: 102.000hrs.
Resistência a Impactos: IK09
Instalação:
Ponta de braço (SAF): Encaixe liso e fixação por parafusos de aço inox em ponta de braço de 48,3 a 60,3mm de diâmetro externo com possibilidade de ajuste de inclinação de -10°, -5°, 0°, +5°, +10° e +15°.
Topo de poste (SPF): Encaixe liso e fixação por parafusos de aço inox em topo de poste de 60,3mm de diâmetro externo com possibilidade de ajuste de inclinação de 0°, +5° e +10°.
Grau de proteção: IP66 para o corpo óptico e alojamento dos equipamentos auxiliares.
Classe da Luminária: Classe 1.
Manutenção: Acesso aos módulos de LED e componentes eletrônicos pela parte superior da luminária. Abertura sem a necessidade de ferramentas, através de 2 presilhas injetadas. Fixador da tampa na estrutura da luminária.
Acabamento: Pintura eletrostática – Cor padrão: RAL 9007 – GY9007.
Segurança:
Desenergização elétrica automática ao abrir a parte superior da luminária.
Equipamento proteção contra sobtensões de 10kV/12kA ligado em série, incorporado à luminária.

TECNOWATT
ILUMINAÇÃO

INFORMAÇÕES TÉCNICAS:

Modelo	Instalação	Potência (W)	Fluxo luminoso (lm)*	(lm/W)	Temperatura de Cor	Índice de Reprodução de Cor	Óptica	Peso (Kg)
SAF	Ponta de braço	41	4100	100	3000K 4000K 5000K	>75	RE_ RB_	8,10
		54	5300	98				
		69	7000	101				
		86	8800	102				
		100	10600	106				
SPF	Topo de poste	41	4100	100				
		54	5300	98				
		69	7000	101				
		86	8800	102				
		100	10600	106				

*Fluxo luminoso útil da luminária em condições normais de funcionamento.

LISTA BÁSICA DE CÓDIGOS:
(PARA OUTRAS CONFIGURAÇÕES, FAVOR CONSULTAR)

CÓDIGO	DESCRITIVO COMPLETO	DESCRITIVO SIMPLIFICADO							
		MODELO	ENCAIXE	ÓPTICA	TCC	POTÊNCIA (W)	FLUXO LUMINOSO (lm)	EFICIÊNCIA ENERGÉTICA (lm/W)	CONTROLE
250-200103013	MERSAFGTFRRB__DL100W700IABRS1N__C1GYDECO	MERAK SAF	BRAÇO	RB_	5000K	100W	10.600	106	ON/OFF
250-200007016	MERSAFGTFRRE__DL100W700IABRS1N__C1GYDECO	MERAK SAF	BRAÇO	RE_	5000K	100W	10.600	106	ON/OFF
250-200105013	MERSAFGTFRRB_NDL100W700IABRS1N__C1GYDECO	MERAK SAF	BRAÇO	RB_	4000K	100W	10.600	106	ON/OFF
250-200049013	MERSAFGTFRRE_NDL100W700IABRS1N__C1GYDECO	MERAK SAF	BRAÇO	RE_	4000K	100W	10.600	106	ON/OFF
250-200107013	MERSAFGTFRRB_WDL100W700IABRS1N__C1GYDECO	MERAK SAF	BRAÇO	RB_	3000K	100W	10.600	106	ON/OFF
250-200068013	MERSAFGTFRRE_WDL100W700IABRS1N__C1GYDECO	MERAK SAF	BRAÇO	RE_	3000K	100W	10.600	106	ON/OFF
250-200104013	MERSAFGTFRRB__DL_86W600IABRS1N__C1GYDECO	MERAK SAF	BRAÇO	RB_	5000K	86W	8.800	102	ON/OFF
250-200011016	MERSAFGTFRRE__DL_86W600IABRS1N__C1GYDECO	MERAK SAF	BRAÇO	RE_	5000K	86W	8.800	102	ON/OFF
250-200106013	MERSAFGTFRRB_NDL_86W600IABRS1N__C1GYDECO	MERAK SAF	BRAÇO	RB_	4000K	86W	8.800	102	ON/OFF
250-200053013	MERSAFGTFRRE_NDL_86W600IABRS1N__C1GYDECO	MERAK SAF	BRAÇO	RE_	4000K	86W	8.800	102	ON/OFF
250-200108013	MERSAFGTFRRB_WDL_86W600IABRS1N__C1GYDECO	MERAK SAF	BRAÇO	RB_	3000K	86W	8.800	102	ON/OFF
250-200070013	MERSAFGTFRRE_WDL_86W600IABRS1N__C1GYDECO	MERAK SAF	BRAÇO	RE_	3000K	86W	8.800	102	ON/OFF
250-200109013	MERSAFGTFRRB__DL_69W700IABRS1N__C1GYDECO	MERAK SAF	BRAÇO	RB_	5000K	69W	7.000	101	ON/OFF
250-200015016	MERSAFGTFRRE__DL_69W700IABRS1N__C1GYDECO	MERAK SAF	BRAÇO	RE_	5000K	69W	7.000	101	ON/OFF
250-200110013	MERSAFGTFRRB_NDL_69W700IABRS1N__C1GYDECO	MERAK SAF	BRAÇO	RB_	4000K	69W	7.000	101	ON/OFF
250-200057013	MERSAFGTFRRE_NDL_69W700IABRS1N__C1GYDECO	MERAK SAF	BRAÇO	RE_	4000K	69W	7.000	101	ON/OFF
250-200111013	MERSAFGTFRRB_WDL_69W700IABRS1N__C1GYDECO	MERAK SAF	BRAÇO	RB_	3000K	69W	7.000	101	ON/OFF
250-200072013	MERSAFGTFRRE_WDL_69W700IABRS1N__C1GYDECO	MERAK SAF	BRAÇO	RE_	3000K	69W	7.000	101	ON/OFF

250-200086013	MERSAFGTFRRB__DL_54W700IABRS1N__C1GYDECO	MERAK SAF	BRAÇO	RB_	5000K	54W	5.300	98	ON/OFF
250-200019016	MERSAFGTFRRE__DL_54W700IABRS1N__C1GYDECO	MERAK SAF	BRAÇO	RE_	5000K	54W	5.300	98	ON/OFF
250-200088013	MERSAFGTFRRB_NDL_54W700IABRS1N__C1GYDECO	MERAK SAF	BRAÇO	RB_	4000K	54W	5.300	98	ON/OFF
250-200043013	MERSAFGTFRRE_NDL_54W700IABRS1N__C1GYDECO	MERAK SAF	BRAÇO	RE_	4000K	54W	5.300	98	ON/OFF
250-200090013	MERSAFGTFRRB_WDL_54W700IABRS1N__C1GYDECO	MERAK SAF	BRAÇO	RB_	3000K	54W	5.300	98	ON/OFF
250-200060013	MERSAFGTFRRE_WDL_54W700IABRS1N__C1GYDECO	MERAK SAF	BRAÇO	RE_	3000K	54W	5.300	98	ON/OFF
250-200087013	MERSAFGTFRRB__DL_41W530IABRS1N__C1GYDECO	MERAK SAF	BRAÇO	RB_	5000K	41W	4.100	100	ON/OFF
250-200023016	MERSAFGTFRRE__DL_41W530IABRS1N__C1GYDECO	MERAK SAF	BRAÇO	RE_	5000K	41W	4.100	100	ON/OFF
250-200089013	MERSAFGTFRRB_NDL_41W530IABRS1N__C1GYDECO	MERAK SAF	BRAÇO	RB_	4000K	41W	4.100	100	ON/OFF
250-200045013	MERSAFGTFRRE_NDL_41W530IABRS1N__C1GYDECO	MERAK SAF	BRAÇO	RE_	4000K	41W	4.100	100	ON/OFF
250-200091013	MERSAFGTFRRB_WDL_41W530IABRS1N__C1GYDECO	MERAK SAF	BRAÇO	RB_	3000K	41W	4.100	100	ON/OFF
250-200062013	MERSAFGTFRRE_WDL_41W530IABRS1N__C1GYDECO	MERAK SAF	BRAÇO	RE_	3000K	41W	4.100	100	ON/OFF
266-200103013	MERSPFGTFRRB__DL100W700IABRS1N__C1GYDECO	MERAK SPF	POSTE	RB_	5000K	100W	10.600	106	ON/OFF
266-200007016	MERSPFGTFRRE__DL100W700IABRS1N__C1GYDECO	MERAK SPF	POSTE	RE_	5000K	100W	10.600	106	ON/OFF
266-200105013	MERSPFGTFRRB_NDL100W700IABRS1N__C1GYDECO	MERAK SPF	POSTE	RB_	4000K	100W	10.600	106	ON/OFF
266-200049013	MERSPFGTFRRE_NDL100W700IABRS1N__C1GYDECO	MERAK SPF	POSTE	RE_	4000K	100W	10.600	106	ON/OFF
266-200107013	MERSPFGTFRRB_WDL100W700IABRS1N__C1GYDECO	MERAK SPF	POSTE	RB_	3000K	100W	10.600	106	ON/OFF
266-200068013	MERSPFGTFRRE_WDL100W700IABRS1N__C1GYDECO	MERAK SPF	POSTE	RE_	3000K	100W	10.600	106	ON/OFF
266-200104013	MERSPFGTFRRB__DL_86W600IABRS1N__C1GYDECO	MERAK SPF	POSTE	RB_	5000K	86W	8.800	102	ON/OFF
266-200011016	MERSPFGTFRRE__DL_86W600IABRS1N__C1GYDECO	MERAK SPF	POSTE	RE_	5000K	86W	8.800	102	ON/OFF
266-200106013	MERSPFGTFRRB_NDL_86W600IABRS1N__C1GYDECO	MERAK SPF	POSTE	RB_	4000K	86W	8.800	102	ON/OFF
266-200053013	MERSPFGTFRRE_NDL_86W600IABRS1N__C1GYDECO	MERAK SPF	POSTE	RE_	4000K	86W	8.800	102	ON/OFF
266-200108013	MERSPFGTFRRB_WDL_86W600IABRS1N__C1GYDECO	MERAK SPF	POSTE	RB_	3000K	86W	8.800	102	ON/OFF
266-200070013	MERSPFGTFRRE_WDL_86W600IABRS1N__C1GYDECO	MERAK SPF	POSTE	RE_	3000K	86W	8.800	102	ON/OFF
266-200109013	MERSPFGTFRRB__DL_69W700IABRS1N__C1GYDECO	MERAK SPF	POSTE	RB_	5000K	69W	7.000	101	ON/OFF
266-200015016	MERSPFGTFRRE__DL_69W700IABRS1N__C1GYDECO	MERAK SPF	POSTE	RE_	5000K	69W	7.000	101	ON/OFF
266-200110013	MERSPFGTFRRB_NDL_69W700IABRS1N__C1GYDECO	MERAK SPF	POSTE	RB_	4000K	69W	7.000	101	ON/OFF
266-200057013	MERSPFGTFRRE_NDL_69W700IABRS1N__C1GYDECO	MERAK SPF	POSTE	RE_	4000K	69W	7.000	101	ON/OFF
266-200111013	MERSPFGTFRRB_WDL_69W700IABRS1N__C1GYDECO	MERAK SPF	POSTE	RB_	3000K	69W	7.000	101	ON/OFF
266-200072013	MERSPFGTFRRE_WDL_69W700IABRS1N__C1GYDECO	MERAK SPF	POSTE	RE_	3000K	69W	7.000	101	ON/OFF
266-200086013	MERSPFGTFRRB__DL_54W700IABRS1N__C1GYDECO	MERAK SPF	POSTE	RB_	5000K	54W	5.300	98	ON/OFF
266-200019016	MERSPFGTFRRE__DL_54W700IABRS1N__C1GYDECO	MERAK SPF	POSTE	RE_	5000K	54W	5.300	98	ON/OFF
266-200088013	MERSPFGTFRRB_NDL_54W700IABRS1N__C1GYDECO	MERAK SPF	POSTE	RB_	4000K	54W	5.300	98	ON/OFF
266-200043013	MERSPFGTFRRE_NDL_54W700IABRS1N__C1GYDECO	MERAK SPF	POSTE	RE_	4000K	54W	5.300	98	ON/OFF
266-200090013	MERSPFGTFRRB_WDL_54W700IABRS1N__C1GYDECO	MERAK SPF	POSTE	RB_	3000K	54W	5.300	98	ON/OFF
266-200060013	MERSPFGTFRRE_WDL_54W700IABRS1N__C1GYDECO	MERAK SPF	POSTE	RE_	3000K	54W	5.300	98	ON/OFF
266-200087013	MERSPFGTFRRB__DL_41W530IABRS1N__C1GYDECO	MERAK SPF	POSTE	RB_	5000K	41W	4.100	100	ON/OFF
266-200023016	MERSPFGTFRRE__DL_41W530IABRS1N__C1GYDECO	MERAK SPF	POSTE	RE_	5000K	41W	4.100	100	ON/OFF
266-200089013	MERSPFGTFRRB_NDL_41W530IABRS1N__C1GYDECO	MERAK SPF	POSTE	RB_	4000K	41W	4.100	100	ON/OFF
266-200045013	MERSPFGTFRRE_NDL_41W530IABRS1N__C1GYDECO	MERAK SPF	POSTE	RE_	4000K	41W	4.100	100	ON/OFF
266-200091013	MERSPFGTFRRB_WDL_41W530IABRS1N__C1GYDECO	MERAK SPF	POSTE	RB_	3000K	41W	4.100	100	ON/OFF
266-200062013	MERSPFGTFRRE_WDL_41W530IABRS1N__C1GYDECO	MERAK SPF	POSTE	RE_	3000K	41W	4.100	100	ON/OFF